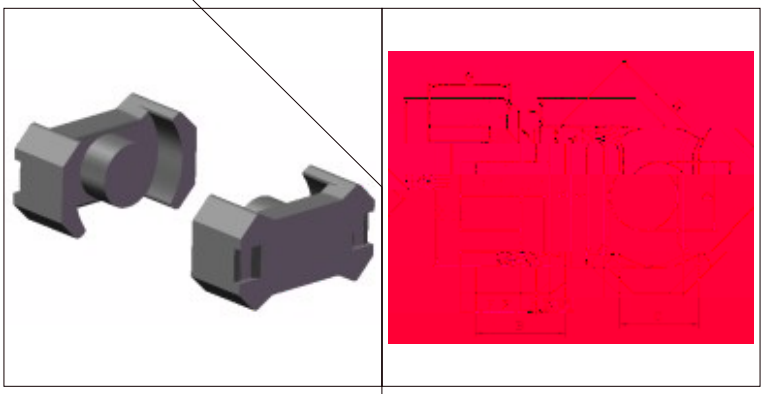

RM FIG.1